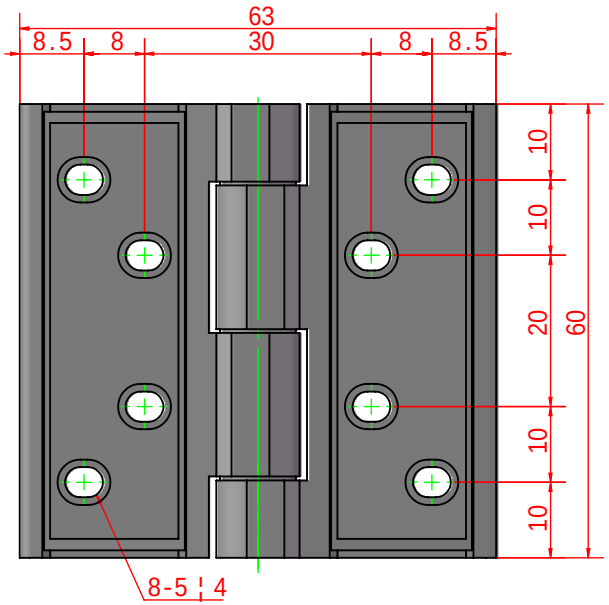

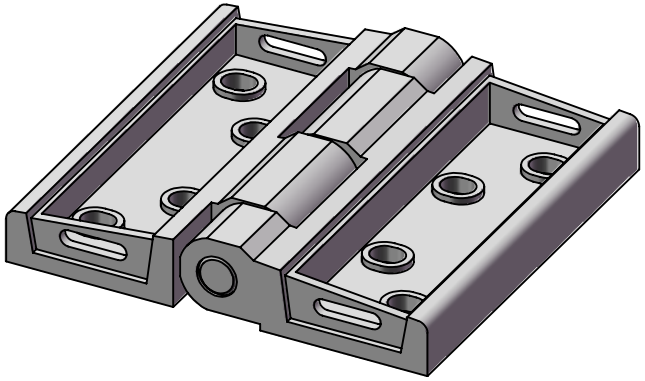

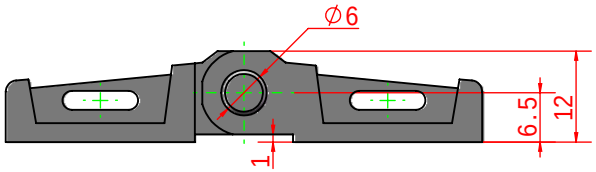

SHANG KUN

SK2-003-1-1