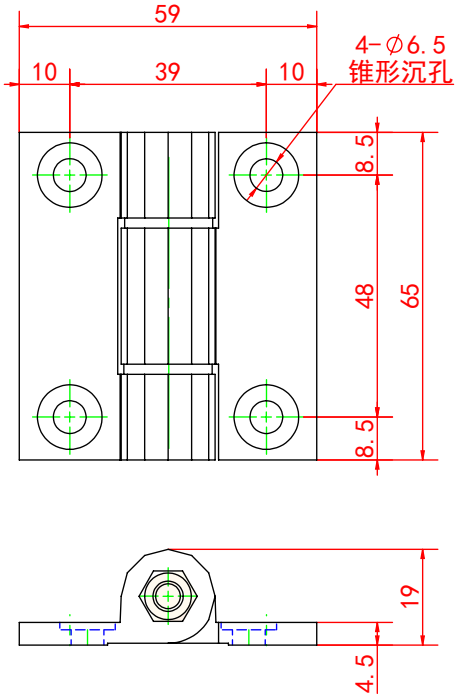

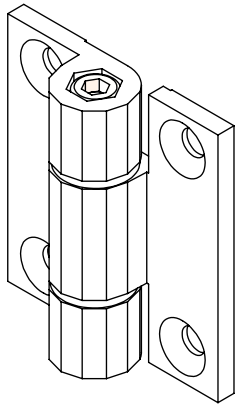

标记	处数	分 区	更改文件号	签名	年 月 日			
设计	（签名）	（年 月 日）	标准化	（签名）	年 月 日	阶段标记	重量	比例
								1：1.5
审核								
工艺			批准			共 张 第 页		

江苏尚坤五金科技有限公司

SHANG KUN

SK2-168-19